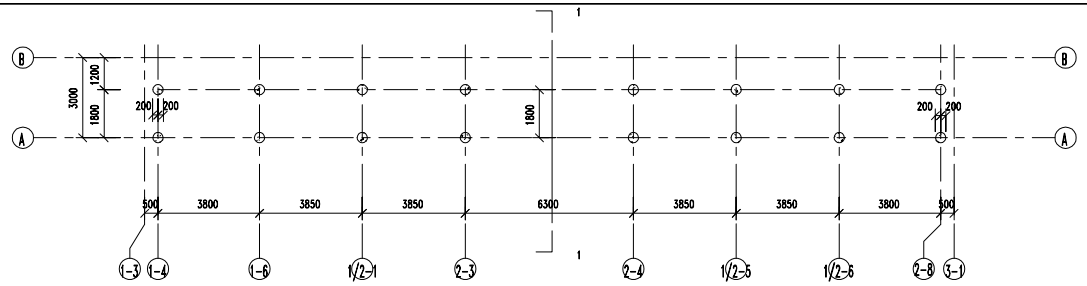

1#连廊平面图 1:150

本层建筑面积:30㎡
建筑占地面积:30㎡

平面说明:

1、除注明外，门垛宽均为100.与结构相交的墙体、墙垛尺寸较小（小于100的，砌块墙体较难砌筑的）均采用构造配筋做成钢筋砼C20墙体，与柱同时浇筑。

2、▬ 为消火栓位置，混凝土墙面明装，砖墙面全埋，墙体留洞详水施图。

3、除注明外，卫生间完成面与相邻室内楼地面低15mm,并向地漏找0.5%拔。

4、配电间、水管井预留板洞，设备安装后用防火材料封堵；设备管井检修门、电气用房门均用砌块砌筑200高门槛；所有管道井均先安装，后砌墙。

5、未放在管道井内的所有水管，均在二次装修时结合一侧柱子包柱做法详二次装修。

6、土建预留洞口如与相关水、电、暖通施工图有出入，以水、电、暖通施工图为准。

7、预埋管、预留洞说明:

1.空调预埋管：未注明尺寸时，管边距墙边或柱边100，具体位置详标准层平面图；预埋管长度与外墙的内外抹灰面平。

孔A：为ø75预埋硬塑空调管，管中距地2350，向外倾斜10°。

孔B：为ø75预埋硬塑空调管，管中距地150，向外倾斜10°。

8、各朝向采取遮阳措施：外窗采用百叶遮阳。

图例:

▭	190厚页岩烧结多孔砖（外墙）
▭	190厚或100厚页岩烧结多孔砖（内墙）
■	钢筋混凝土墙
▭	防火隔墙
▬	消火栓
⊕	地漏、排水管

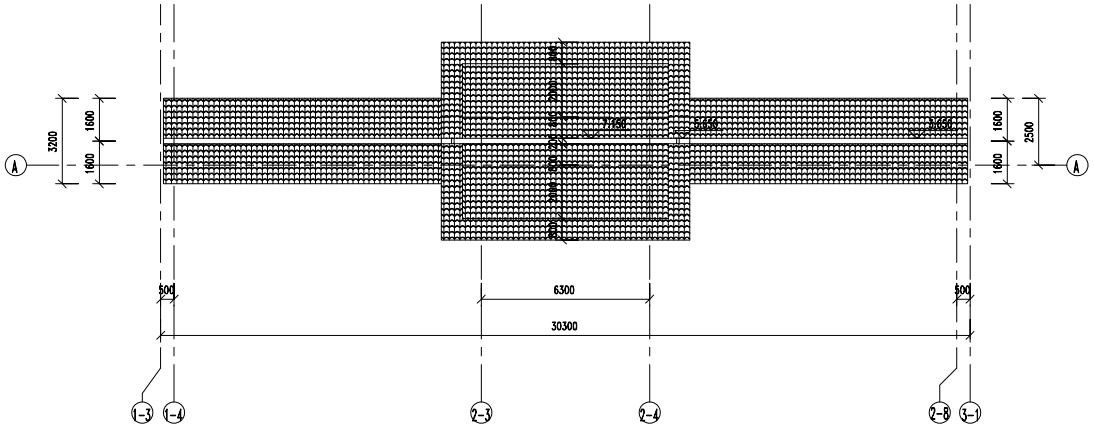

1#连廊屋顶层 1:150

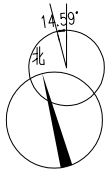

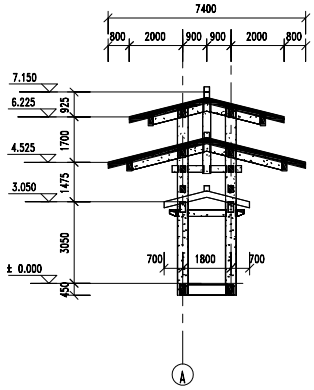

1-1剖面图 1:150

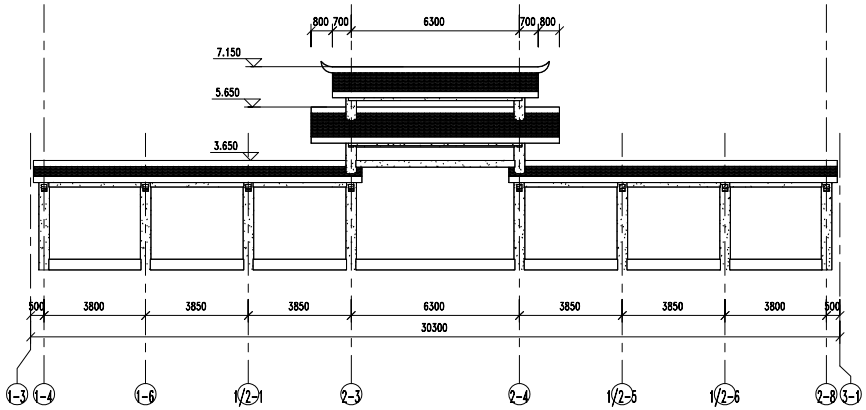

1-3~3-1轴立面图 1:150

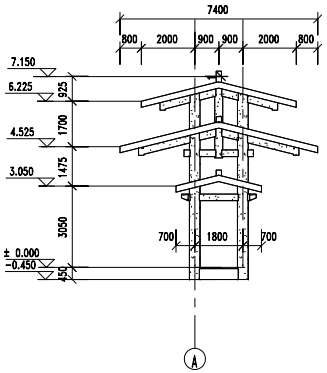

A~ 轴立面图 1:150

图例

- 仿木纹真石漆
- 浅棕色真石漆
- 灰麻真石漆
- 黄金麻真石漆
- 灰色西式陶瓦

合作单位

盖章区

华蓥设计集团有限公司
Huaying Design & Consulting Group
工程设计证书：甲级A145002842

设计总负责人	徐洪涛	
注册师	徐洪涛	
执行设计总负责人		
制图人	刘思思	
设计人	姚福广	
专业负责人	黄丹萍	
校核人	黄丹萍	
审核人	徐洪涛	
审定人		

建设单位
龙州县花山岩画管理局

项目名称（子项名称）
左江花山岩画龙州监测（展示）分中心

图名
建筑设计说明（一）

设计号 YJ2016111	设计阶段 初步设计
专业 建筑	日期 2020.10
版本号 V1	

图号 JZ-002(通)

会签专业 名 | 会签专业 名 | 会签专业 名
电气 | 暖通空调
建筑 | 结构 | 给排水