会签专业 建筑 结构 给排水 电气 暖通空调 签名 签名

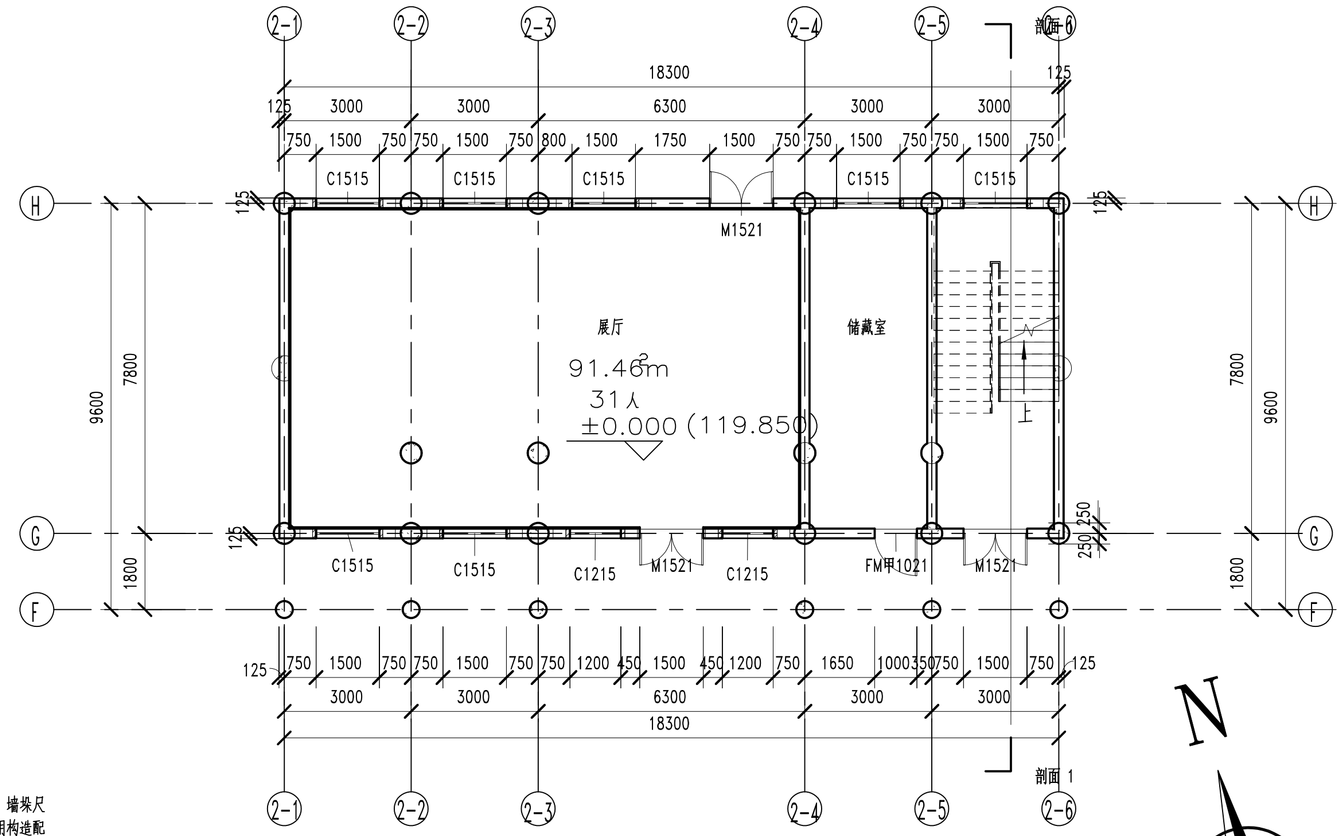

一层平面图 1:150

本层建筑面积: 148.00m²
建筑占地面积: 148.00m²
总建筑面积: 296.00m²

平面说明:

、除注明外，门垛宽均为100.与结构相交的墙体、墙垛尺寸较小（小于100的，砌块墙体软难砌筑的）均采用构造配筋做成钢筋砼C20墙体，与柱同时浇筑。

为消火栓位置，混凝土墙面明装，砖墙面全埋，墙体留洞详水施图。

、除注明外，卫生间完成面与相邻室内楼地面低15mm,并向地漏找0.5%坡。

、配电间、水管井预留板洞，设备安装后用防火材料封堵；设备管井检修门、电气用房门均用砌块砌筑200高门槛；所有管道井均先安装，后砌墙。

、未放在管道井内的所有水管，均在二次装修时结合一侧柱子包柱做法详二次装修。

、土建预留洞口如与相关水、电、暖通施工图有出入，以水、电、暖通施工图为准。

、预埋管、预留洞说明:

1.空调预埋管：未注明尺寸时，管边距墙边或柱边100，具体位置详标准层平面图；预埋管长度与外墙的内外抹灰面平。

孔A：为ø75预埋硬塑空调管，管中距地2350，向外倾斜10°。

孔B：为ø75预埋硬塑空调管，管中距地150，向外倾斜10°。

、各朝向采取遮阳措施：外窗采用百叶遮阳。

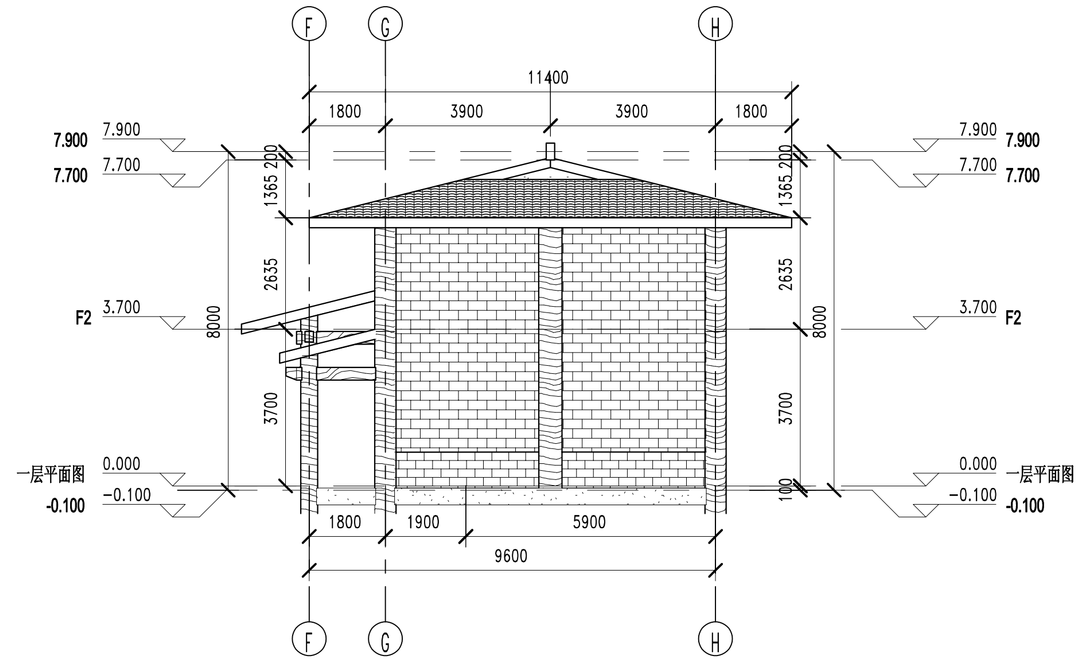

Ⓕ~Ⓗ轴立面图 1:150

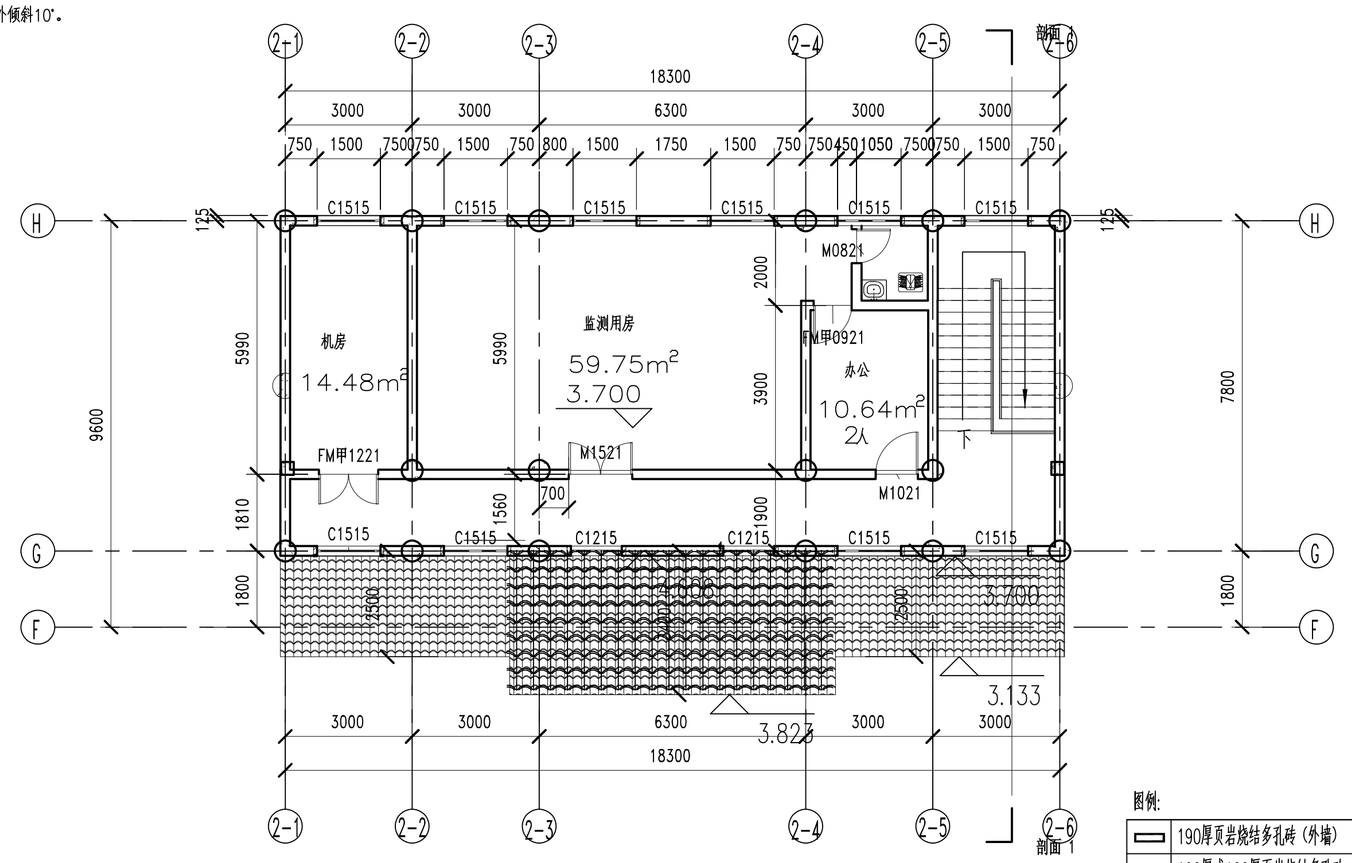

二层平面图 1:150

本层建筑面积: 148.00m²

图例:

190厚页岩烧结多孔砖（外墙）
190厚或100厚页岩烧结多孔砖（内墙）
钢筋混凝土墙
防火隔墙
消火栓
地漏、排立管

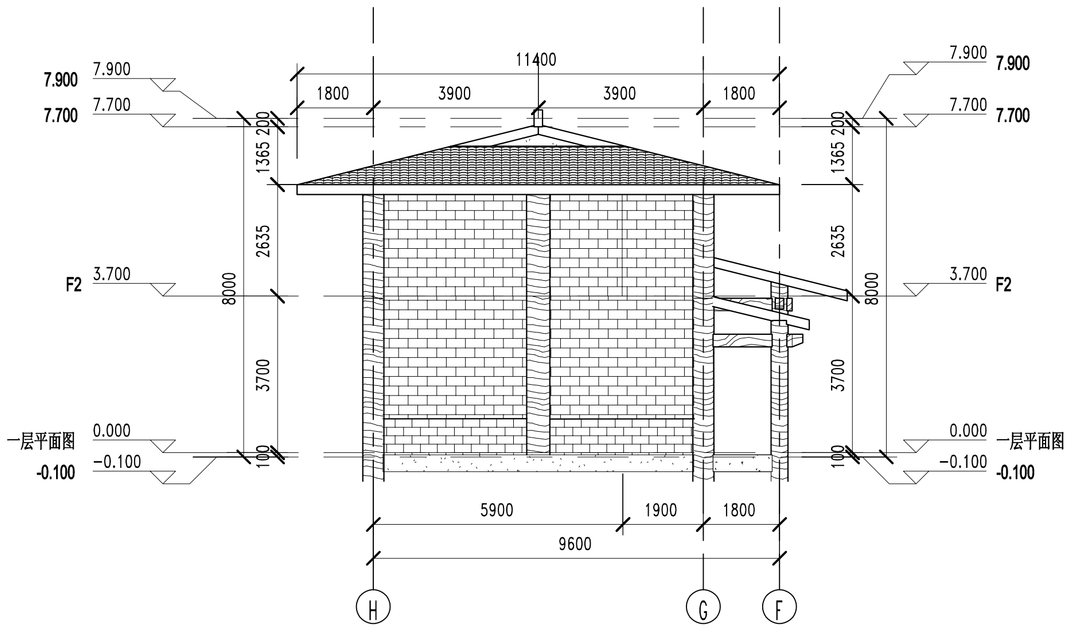

Ⓗ~Ⓕ轴立面图 1:150

图例

伪木纹真石漆
浅棕色真石漆
灰麻真石漆
黄金麻真石漆
灰色西式陶瓦

合作单位

盖章区

华蓝设计(集团)有限公司
Hualan Design & Consulting Group
工程设计证书：甲级A145002842

设计总负责人	徐洪涛	
注册师	徐洪涛	
执行设计总负责人		
制图人	刘思思	
设计人	姚福广	
专业负责人	黄丹萍	
校核人	黄丹萍	
审核人	徐洪涛	
审定人		

建设单位
龙州县花山岩画管理局

项目名称（子项名称）
左江花山岩画龙州监测（展示）分中心（2#展厅）

图名
一层平面图 二层平面图
F-H轴立面图 H-F轴立面图

设计号 YJ2016111	设计阶段 初步设计
专业 建筑	日期 2020.10
版本号 V1	
图号 JZ-101	